CITTA' DI PALERMO
- SETTORE URBANISTICA -

CENTRO POLIFUNZIONALE PER MINORI DA REALIZZARE IN LOCALITA' BONAGIA A PALERMO

Progetto Esecutivo

Progettisti incaricati

Raggruppamento tecnico temporaneo tra
Studio Tecnico degli Ingegneri
Luigi Palizzolo e Ivan Torretta
e
Ing. Salvo Mortellaro

Responsabile Unico del Procedimento

Ing. Luigi Di Lorenzo

5. PROGETTO - IMPIANTI	ELABORATO N.	5.2.8
	SCALE	VARIE
Particolari costruttivi impianto elettrico	AGGIORNATO IL	

Per il Raggruppamento

Ing. Ivan Torretta
Ordine degli Ingegneri della Provincia di Palermo
n. 5091

PARTICOLARE POZZETTO DI MESSA ATERRA

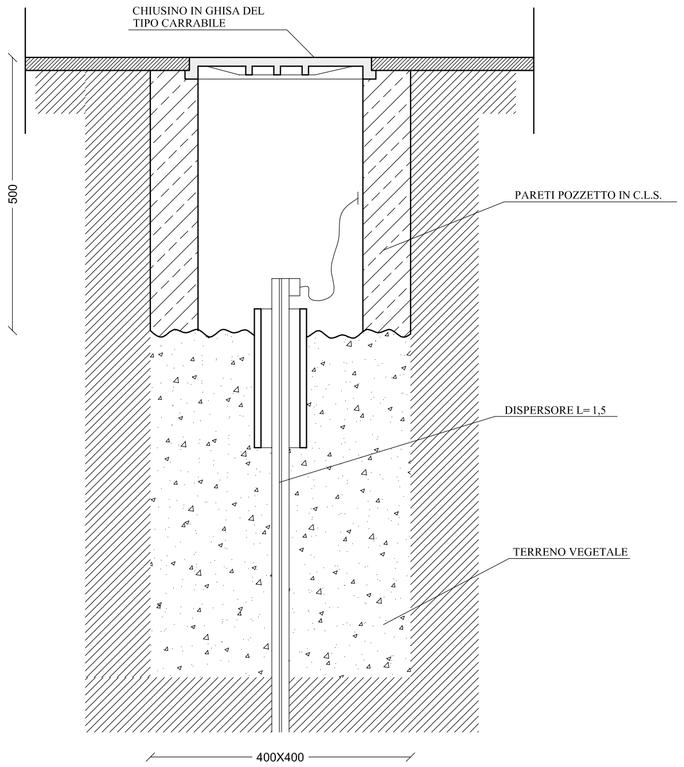

PARTICOLARE NODO EQUIPOTENZIALE

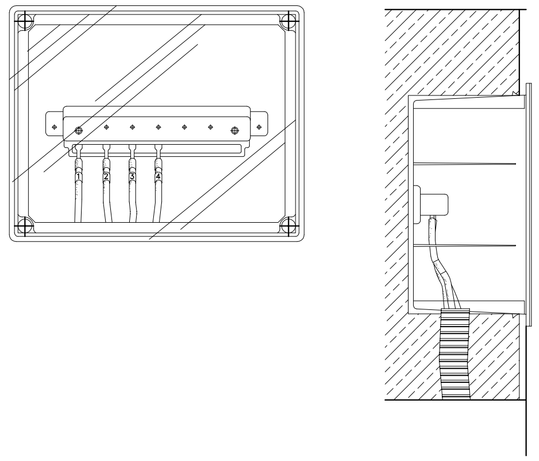

SEZIONE TIPO PER POSA CAVIDOTTO PRINCIPALE
Scala 1:10

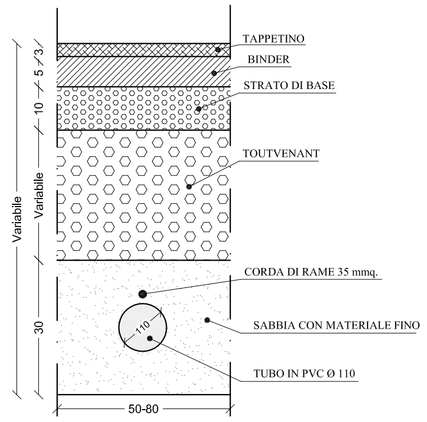

POZZETTO DI ISPEZIONE RETE ELETTRICA PRINCIPALE PER TUBAZIONE CIRCOLARE De = 110 mm DIMENSIONI 0.80x0.80
SCALA 1:20

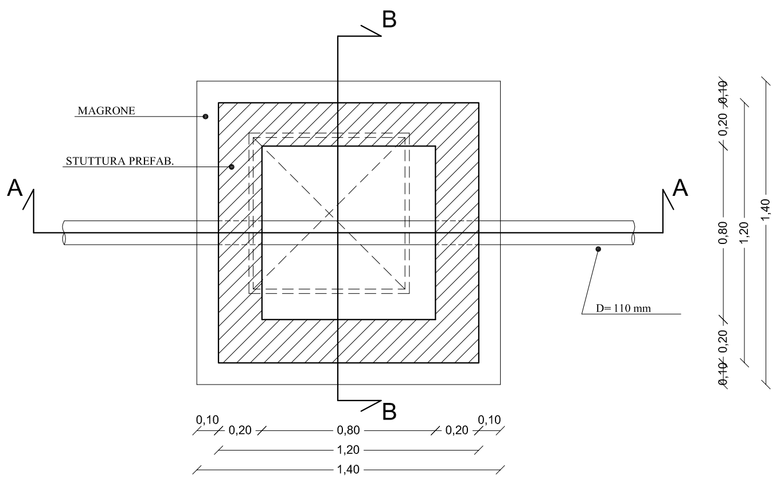

PIANTA

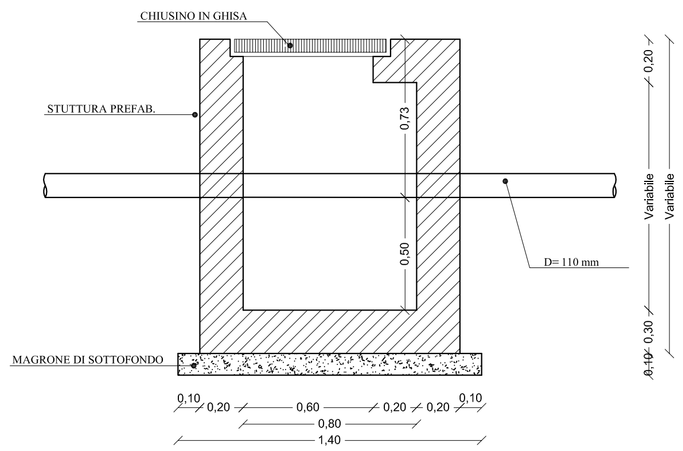

SEZIONE A - A

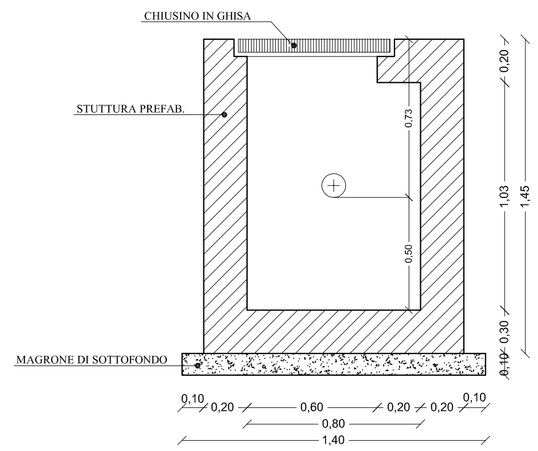

SEZIONE B -B